一般尺寸	<10	>10~25	>25~50	>50~80	>80~120	>120~200	>200~400	>400	中心距	<50	>50~100	>100~200	>200~400	>400	角度差
1级	±0.3	±0.4	±0.5	±0.6	±0.8	±1.0	±1.5	±2.0	1级	±0.3	±0.4	±0.6	±1.0	±1.5	±1°30'
2级	±0.6	±0.8	±1.0	±1.2	±1.6	±2.0	±3.0	±4.0	2级	±0.6	±0.8	±1.2	±2.0	±3.0	±3°

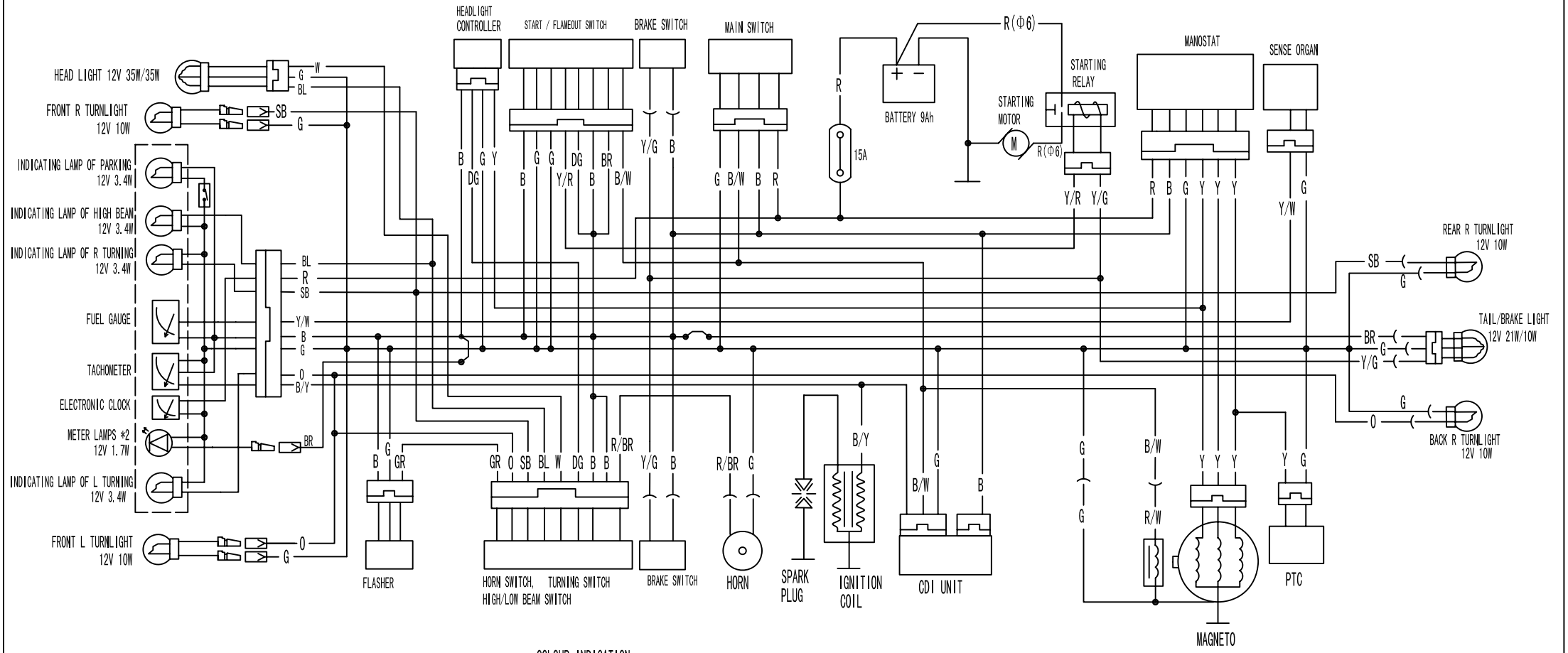

COLOUR INDICATION:
RED:R, BLCK:B, BLUE:BL, PALE GREEN:PG
WHITE:W, YELLOW:Y, GREEN:G
BROWN:BR, GREY:GR, SKAY BLUE:SB
ORANGE:O, DARK GREEN:DG
SHORT CIRCUIT:

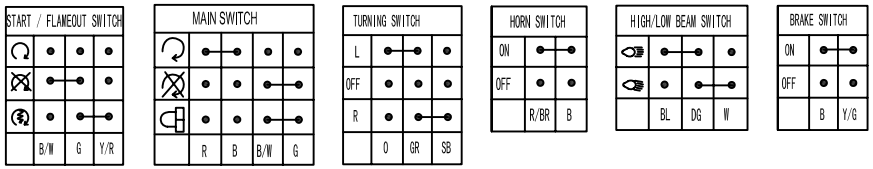

K N Q NF	颜色 C	制作厂商名称		厂商图设计者	厂商图检图者
式样书NO		绘图比例 1/1	材质 备注	部品重量 kgf	
引用图		绘图者 陈林	设计者 ---	检图	承认
		2011.7.1		标准名	
00	量产新图	2011.7.1	陈林	部品名称 ILLUS WIREING	
图纸发行概率（记录）		图纸发行日期	设变担当	图纸校对	全国150CC电路原理图(DOT)
				部品图号 0030Z-KK-A000	
				部品料号	

Ⅲ 台州中能摩托车有限公司 ZNEN

纸张 A3 (参考) QUALITY/COST 图纸发行代号: